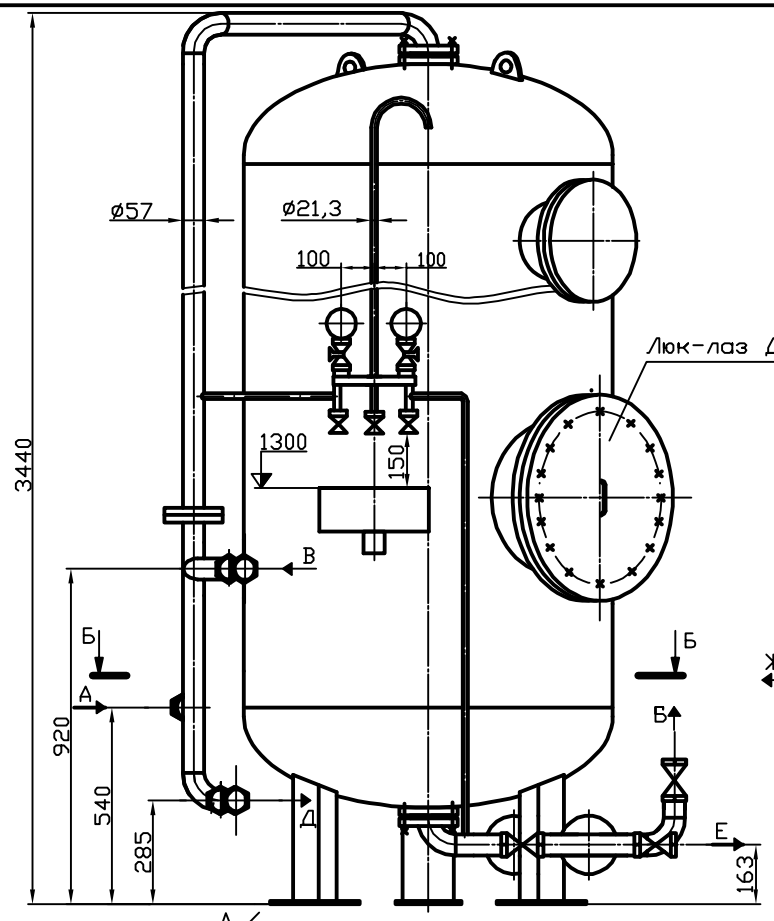

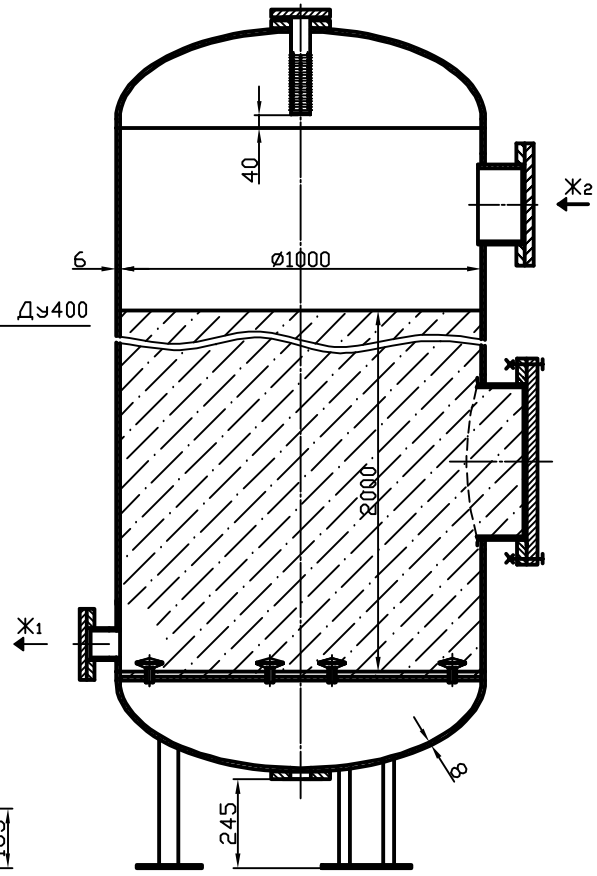

Схема страповки

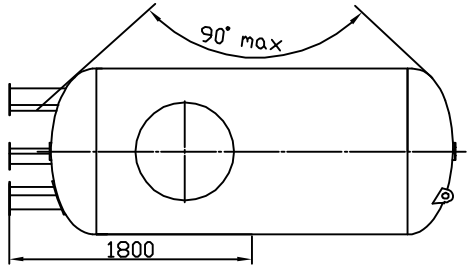

Условные диаметры трубопроводов, мм.

Обозначение	Наименование	Dy
А	Подвод исходной воды	50
Б	Отвод обработанной воды	50
В	Подвод регенерационного раствора	50
Г	Подвод взрыхляющей воды	50
Д	Отвод взрыхляющей воды	50
Е	Отвод регенерационного фильтрата, отмывочной воды и первого фильтрата	50
Ж1	Гидровыгрузка фильтрующего материала	80
Ж2	Гидрозагрузка фильтрующего материала	200

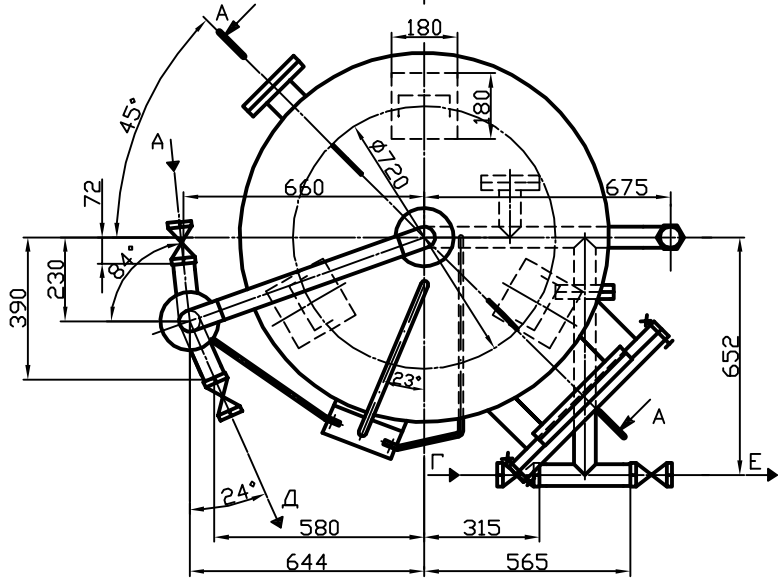

Б–Б

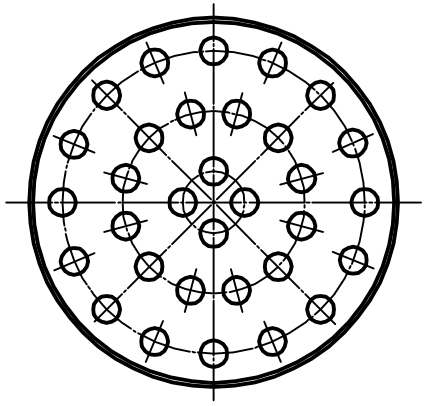

Техническая характеристика

Давление, МПа:	
рабочее	0,6
пробное гидравлическое	0,9
Температура, °С	До 40
Емкость корпуса, $м^3$	2,3
Производительность $м^3/ч$	24
Фильтрующая загрузка:	
высота, м	2
объем, $м^3$	1,6
масса, т:	
сульфоугля при ρ=0,65–0,7 $т/м^3$	1,04–1,12
катионита КУ-2 при ρ=0,71 $т/м^3$	0,85

1. Аппарат не подлежит ведению Ростехнадзора.
2. Материал, изготовление и поставка– по ТУ 3113-001-13307645-2006.
3. Сварка ручная, электродуговая, электродами Э46 ГОСТ 9467-75. Сварные швы по ГОСТ 5264-80.
4. Наружные поверхности фильтра и трубопроводов окрасить грунтовкой ГФ-021 или ГФ-0119 ГОСТ 25129-82.

					ФВПУ.110001.000 ВО			
Изм.	Лист	№ докум.	Подп.	Дата	Фильтр ионитный параллельно-точный первой ступени ФИПа I-1,0-0,6-Na	Лит.	Масса	Масштаб
Разраб.		Шучалин					960	1:10
Пров.		Шучалин				Лист	Листов 1	
Н.контр.						ООО "СЭЛПА-1" 8(496)514-32-64		
Утв.		Шучалин						